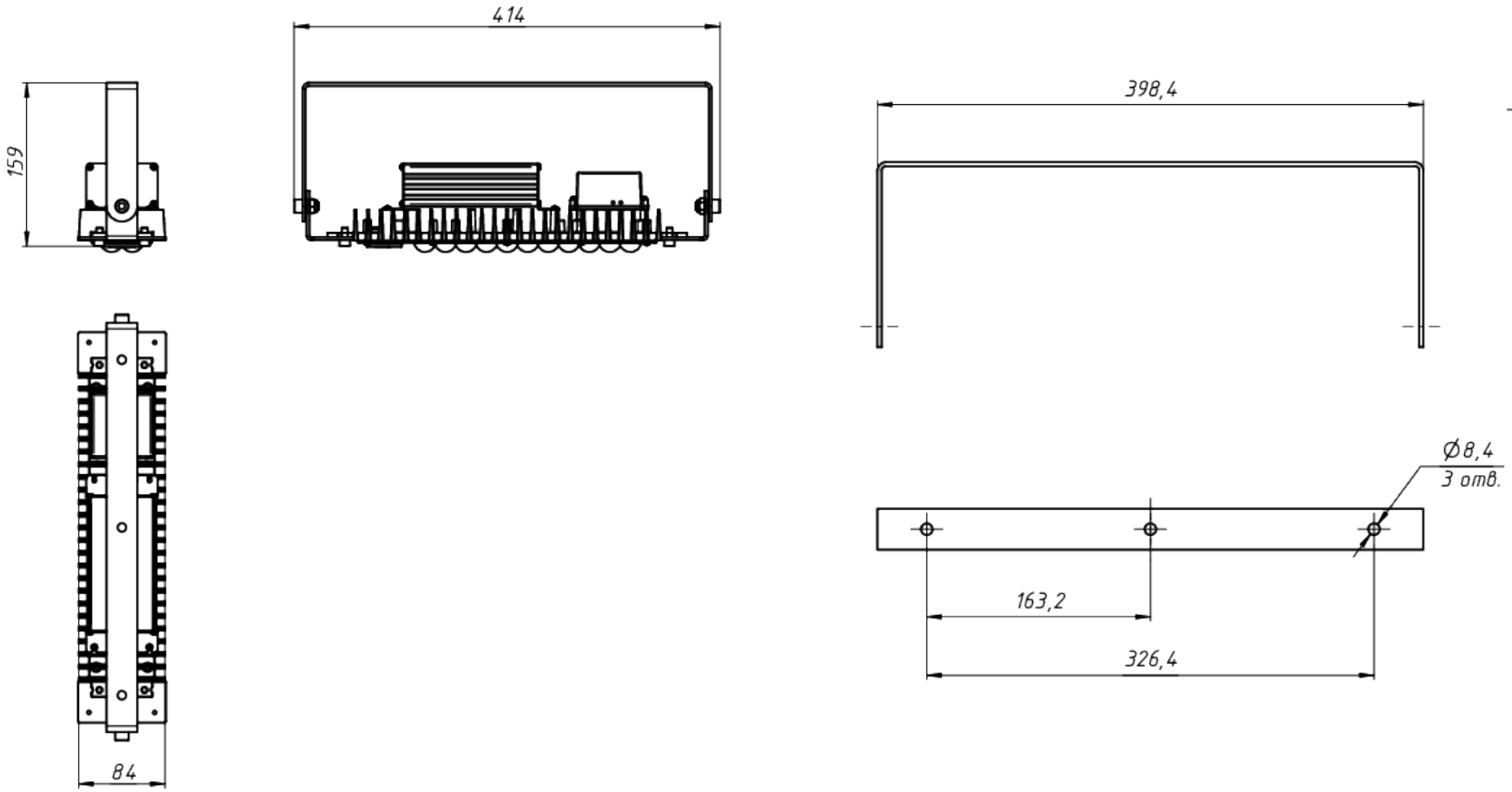

ЛАДЗАВОД
СВЕТОТЕХНИКИ

*Документ сгенерирован автоматически. Дата генерации: 20-04-2024

Изм.	Лист	№ докум.	Подп.	Дата	LAD LED R500-1-10-6-55L 2Ex	Лист 1